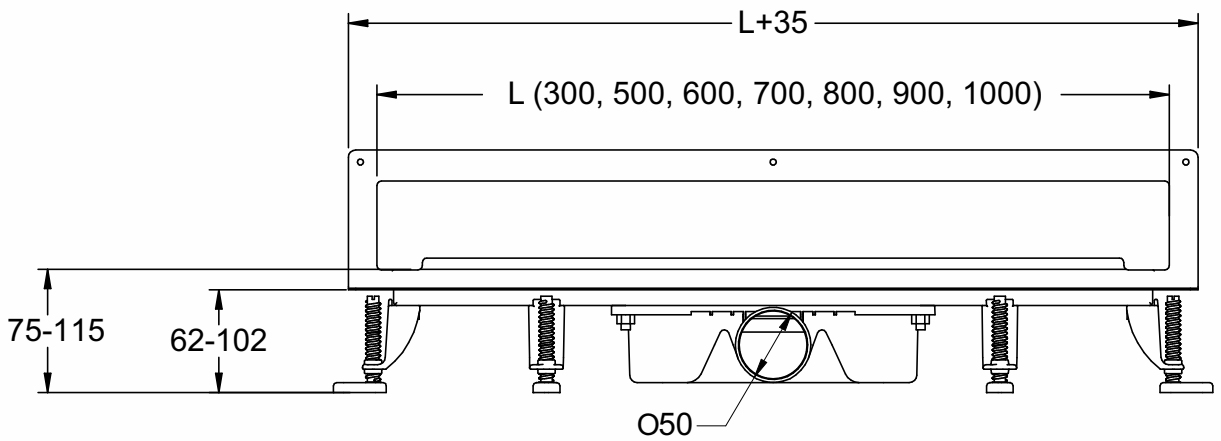

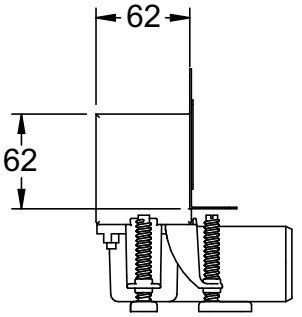

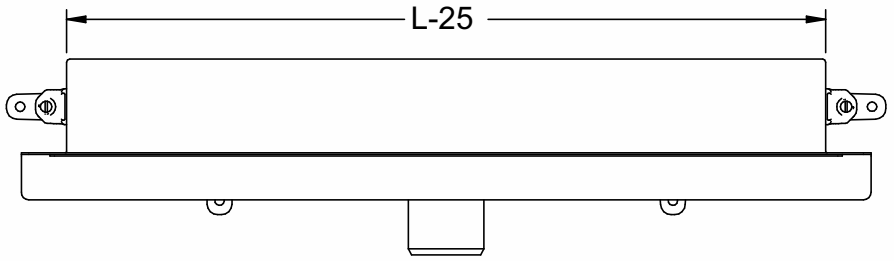

GWARANCJA
25
LAT

	Długość / Length	Index	Zestaw / Set
☐	30 cm	OSS30set	Odpływ ścienny z rusztem pełnym 30cm / Wall drain with full grate 30cm
☐	50 cm	OSS50set	Odpływ ścienny z rusztem pełnym 50cm / Wall drain with full grate 50cm
☐	60 cm	OSS60set	Odpływ ścienny z rusztem pełnym 60cm / Wall drain with full grate 60cm
☐	70 cm	OSS70set	Odpływ ścienny z rusztem pełnym 70cm / Wall drain with full grate 70cm
☐	80 cm	OSS80set	Odpływ ścienny z rusztem pełnym 80cm / Wall drain with full grate 80cm
☐	90 cm	OSS90set	Odpływ ścienny z rusztem pełnym 90cm / Wall drain with full grate 90cm
☐	100 cm	OSS100set	Odpływ ścienny z rusztem pełnym 100cm / Wall drain with full grate 100cm

Projektant:
Designer:

Inwestor:
Investor:

vogi.

Zestaw gotowy do montażu zawiera / set include:

-Rynienkę ze stali nierdzewnej 1.4301 / Stainless steel drian 1.4301
-Syfon ABS / Siphon ABS
-Ruszt pełny / Full grate
-Regulowane nóżki montażowe / Adjustable mounting legs
-Mankiet uszczelniający / Waterproof membrane
-Instrukcję montażu / Installation manual

Odpływ ścienny (pełny)
Wall drain (full)

Materiał: Material:	1.4301	Skala: Scale:	1:5
Gwarancja: Warranty:	25 lat / year	Format: Size:	A4